AWP eco mit Hydraulikinneneinheit, Brauchwasserspeicher, Lastausgleichspeicher und direktem Heizkreis
AWP eco with hydraulic unit, hot water tank, balance tank and one direct heating circuit

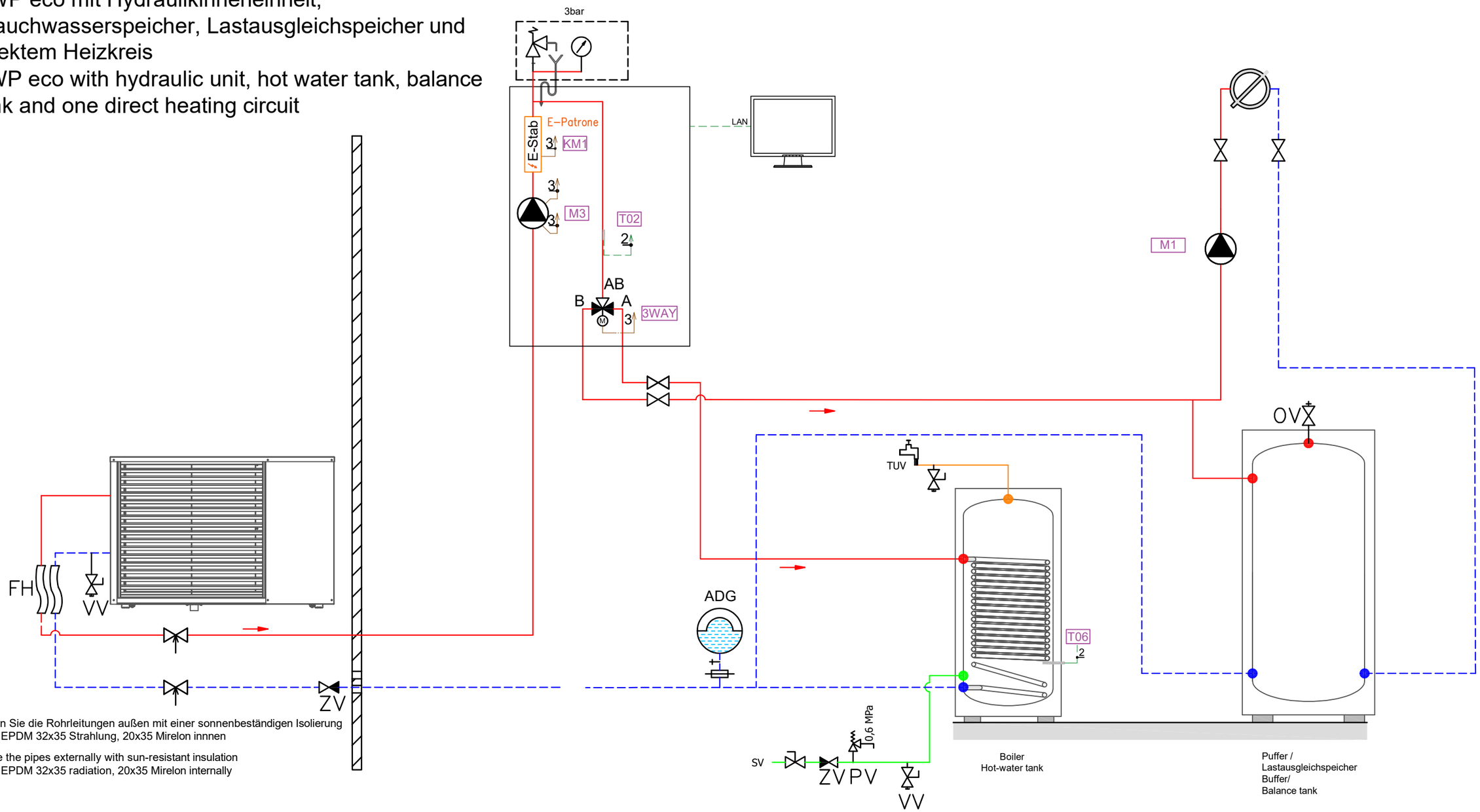

Isolieren Sie die Rohrleitungen außen mit einer sonnenbeständigen Isolierung Kaiflex EPDM 32x35 Strahlung, 20x35 Mirelon innnen

Insulate the pipes externally with sun-resistant insulation Kaiflex EPDM 32x35 radiation, 20x35 Mirelon internally

Die vorhandenen Heizkreise können auch zum kühlen verwendet werden. Das konzessionierte Fachunternehmen ist dafür verantwortlich, dass der Pufferspeicher diffusionsdicht gedämmt und zum kühlen geeignet ist und das der richtige Taupunktwächter an der richtigen Stelle positioniert und angeschlossen wird.

The existing heating circuits are also used for cooling. The licensed specialist company is responsible for ensuring that the buffer cylinder is diffusion-tightly insulated and suitable for cooling and that the correct dew point monitor is positioned and connected in the right place.

Diese ist eine Schemadarstellung (Hydraulik/Elektrik) und erhebt somit keinen Anspruch auf Vollständigkeit. Sämtliche geltenden technischen Richtlinien, Vorschriften und EU Normen so wie geltende nationale Normen sind durch das ausführende konzessionierte Fachunternehmen einzuhalten. Des Weiteren ist die Dimensionierung Angelegenheit des konzessionierte Fachunternehmens oder Planers. Für diese Zeichnung behalten wir uns alle Rechte vor. Ohne unsere vorherige Zustimmung darf sie weder vervielfältigt noch Dritten zugänglich gemacht werden, und sie darf durch den Empfänger oder Dritte auch nicht in anderer Weise mißbräuchlich verwertet werden. Technische Änderungen vorbehalten! Änderungen nur mit CAD gültig!

This is a standard hydraulic/electric diagram and lays thus no claim on completeness. All valid technical guidelines, regulations and European Union or national standards are to be kept by the licensed specialized company.
The dimensioning is a part of the licensed specialized company or the planner.
For this design we reserve ourselves all rights. Without our previous agreement it may neither be multiplied nor third be made accessible, and it may not be used by the receiver or third also in other way abusively.
Technical changes reserved! Changes only with CAD valid!

Vorlauf / Flow	Rücklauf / Backflow
Regler-EIN / Input	Regler-AUS / Output
Warmwasser / Hot water	Kaltwasser / Cold water

AWP_401

Herz®